ŒRTLI

GAS-BRENNWERTKESSEL WANDHÄNGEND

OPTIMAT GMR 3000 Condens

bis 35 kW

Effizienz plus

Robust, zuverlässig, sparsam, leise

Warmes Wasser
steht jederzeit zur Verfügung

Wärme Warmwasser Wohlbefinden

GAS-BRENNWERTKESSEL WANDHÄNGEND

OPTIMAT GMR 3000 Condens

bis 35 kW

Technik mit
Know-How

Robust, zuverlässig, sparsam, leise

Warmes Wasser
steht jederzeit
zur Verfügung

A-Pumpe
und stromsparende
Steuerungs-Elektronik

Einfache
Bedienung dank
Œ-tronic 4

Die Gas-Brennwerttechnik ist heute die wirtschaftlichste und sauberste Technologie zur Verbrennung von Erdgas. Bei einem Austausch einer Gasheizung aus den 80er-Jahren durch ein modernes Gas-Brenntwertgerät der Marke OERTLI, kann die Energie-Einsparung bis zu 30% betragen.
Das Konzept der Gas-Brennwertkessel Reihe OPTIMAT GMR 3000 Condens beruht auf einer großen Erfahrung von OERTLI in der Entwicklung von AlSi-Wärmetauschern und innovativer Regelungstechnik. Aber OERTLI ist nicht nur für seine hervorragende Gas-Brennwerttechnik bekannt, sondern legt auch sehr großen Wert auf Design. Damit ist es aber noch nicht getan: ein moderner Gas-Brennwertkessel muss auch leicht zu bedienen sein. Hier kommt die Regelung Œ-tronic4 voll zum Tragen.

Der OPTIMAT GMR 3000 Condens lässt keine Wünsche offen

Alles wurde daran gesetzt, dass dieser Gas-Wandbrennwert-kessel die höchsten Ansprüchen des Benutzers erfüllt:
- Stilvolles Design
- Geräuscharmer Betrieb
- Stromsparende elektrische Komponenten
- Ergiebige Warmwassererwärmung
- Intuitive Bedienung mit Œ-tronic 4, mit der Möglichkeit einer drahtlosen oder drahtgebundenen Fernsteuerung vom Wohnraum aus
- Steuerungsmöglichkeit von bis zu 3 Heizkreisen, und weiterer Heizkreise durch das Wandmodul Œ-tronic 4-MR

Komfortable und automatisierte Warmwasserbereitung

Der Gas-Brennwertkessel OPTIMAT GMR 3025 CS Condens stellt die neue kompakte Lösung für Heizung und Trinkwassererwärmung dar. Die gesamte Warmwasserspeicherkapazität von 40 Litern, wird mit Hilfe von 3 eingebauten, in Serie verbundenen, Edelstahlspeichern gewährleistet. Mit einer Heizleistung von 5,2 bis 25,5 kW und einer 40 Liter Speicherladung bis 28 kW, ist der OPTIMAT 3025 CS Condens die ideale Lösung, wenn geringer Platzbedarf und hoher Warmwasserkomfort gefordert sind (Dauerleistung 20 L/Min.*).

Die preiswerteste Kompaktlösung heißt GMR 3025 Combi Condens - ein Heizgerät mit Warmwasserbereitung nach dem Durchlaufprinzip (14 L/Min.*).

60 L nebenhängend im gleichen Design

Bei einem sehr hohen Bedarf an Warmwasser, ist ein separater Trinkwasserspeicher immer empfehlenswert. Dafür stehen mehrere Lösungen zur Verfügung:

- Nebenhängender 60 L Speicher im gleichen Design
- Unterstehender 130 L Speicher
- Nebenstehender Solarspeicher

130 L unterstehend

Solarspeicher bis 500 L nebenstehend

* bei ΔT 30°K gemäß EN-Norm 13203-1

Die Regelung Œ-tronic 4

Die Vorlauftemperatur des Kessels wird, in Abhängigkeit der Außentemperatur, gleitend geregelt. Der Kessel arbeitet im Absenkbetrieb oder mit Totalabschaltung in den Heizpausen und verfügt über eine automatische Sommer-Winter Umschaltung. Die Œ-tronic 4 kann ohne zusätzliches Wandmodul bis zu 3 Heizkreise ansteuern (Vorlauffühler für den zweiten Heizkreis und Platine mit Vorlauffühler für die Ansteuerung des dritten Heizkreises gegen Aufpreis). Ein Dreiwegeumschaltventil für die Warmwasservorrangschaltung ist serienmäßig eingebaut.
Alle Zeitprogramme (Heizkreise und Trinkwassererwärmung) lassen sich auf die individuellen Bedürfnisse des Haushaltes anpassen.

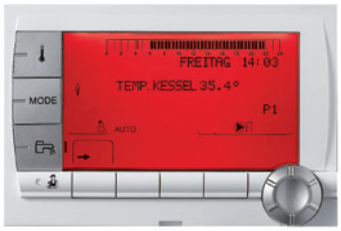

Display Œ-tronic 4

RS 400 (RS 400-R per Funk)

Das Display kann 5 unterschiedliche Statusmeldungen gleichzeitig darstellen und ermöglicht dadurch eine übersichtliche Anzeige aller notwendigen und wünschenswerten Daten des Kessels und der Heizkreise: gemessene Temperaturen, Sollwerte, Ablauf der Zeitprogramme, Funktionsmodus, usw... Zudem erscheinen Ergänzungsinformationen für ein besseres Verständnis der angezeigten Daten.

Ferner kann der Kessel über eine Fernbedienung RS400 vom Wohnraum aus gesteuert werden.

Abgasanschluss ganz einfach

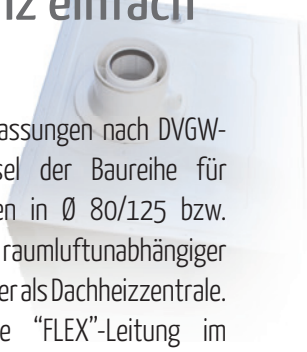

Dank der vielseitigen Betriebsarten-Zulassungen nach DVGW-TRGI, können die Gas-Brennwertkessel der Baureihe für alle gängigen Abgasanschluss-Varianten in Ø 80/125 bzw. Ø 60/100 eingesetzt werden, z.B. mit raumluftunabhängiger Betriebsweise im Keller, im Hobbyraum oder als Dachheizzentrale. Auch eine Abgasführung über eine "FLEX"-Leitung im bestehenden Schacht mit Frischluftzufuhr im Gegenstrom, ist eine saubere Lösung für eine Heizungssanierung. OERTLI bietet das passende Abgassystem in PPS Ø 80/125 bzw. Ø 60/100 in allen bekannten Aufstellvarianten an.

OPTIMAT GMR 3000 Condens: **Betriebsbedingungen und Maße**

BETRIEBSBEDINGUNGEN GMR 3000 CONDENS	
CE Zeichen	**0063BT3444**
Gas-Gerätekategorie	**II2ELL3P**
Eta S als Paket mit Außenfühler und Raumfühler	98%
Eta S als Paket mit Außenfühler	96%
Schallleistungspegel im Innenraum LWA	43 dB (15 kW) / 50 dB (25 kW) / 53 dB (35 kW)
Betriebsarten nach DVGW-TRGI	B23P, B33, C13(X), C33(X), C43(x), C53, C63(X), C83(x), C93(x)
NOx	< 60 mg/kWh
Maximaler Betriebsdruck	3 bar
Minimaler Betriebsdruck	0,8 bar
Minimale Rücklauftemperatur	keine
Maximale Betriebstemperatur	90 °C
Sicherheitstemperaturbegrenzer	110 ° C
Elektrischer Anschluss	230 V / 50 Hz - 6 A
Elektrischer Schutzart	IP 21

Der Wandhängende Gas-Brennwertkessel GMR 3000 Condens ist ab Werk wie folgt ausgestattet:

- Elektrische Zündung und Überwachung
- Stufenlose Anpassung der Kesselleistung an den geforderten Wärmebedarf
- Integrierte Abgasklappe für Überdruckanwendung
- Elektronisch geregelte Hocheffizienzpumpe der Klasse A
- Umschaltventil zur Warmwasser-Bereitung
- Ausdehnungsgefäß 12 Liter (nicht vorhanden bei Kesselleistung 35 kW)
- Sicherheitsventil, Schnellentlüfter, Kondensatsiphon
- Mikroprozessor gesteuerte, witterungsgeführte Regelung Œ-tronic 4 mit Außenfühler für einen ungemischten Kreis, inkl. WW-Vorrangschaltung sowie Steuerplatine für den ersten gemischten Kreis (beide letzten Funktionen aktivierbar mit entsprechendem Fühler gegen Aufpreis)

GMR 3000 Condens
(15 kW, 25 kW, 35 kW)

GMR 3000 Combi Condens
(nur 25 kW)

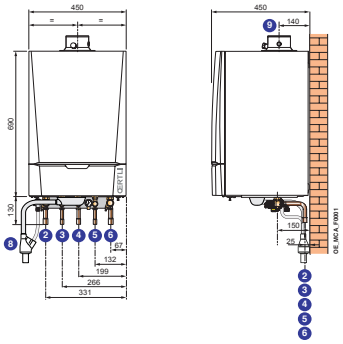

GMR 3025 CS Condens
(nur 25 kW)

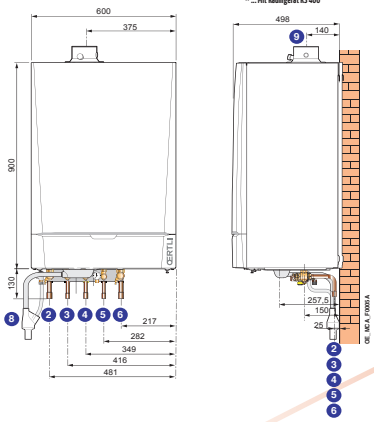

2 Heizungsvorlauf Ø 22 mm
3 GMR 3000 Condens: Vorlauf Wärmetauscher des Trinkwasserspeichers Ø 15 mm
3 GMR 3025 CS und Combi Condens: Warmwasseranschluss Ø 15 mm
4 Gasanschluss 1/2" (serienmäßig mit TAS DN 15 IG)
5 GMR 3000 Condens: Rücklauf Wärmetauscher des Trinkwasserspeichers Ø 15 mm
5 GMR 3025 CS und Combi Condens: Kaltwasseranschluss Ø 15 mm
6 Heizungsrücklauf Ø 22 mm
8 Kondensatsammler mit Ablaufrohr 25 mm
9 Abgas- Zuluftanschluss Ø 80/125 mm (Doppelrohr)
10 Anschluss Warmwasser Aussengewinde R 3/4"
11 Anschluss Frischwasser Aussengewinde R 3/4"

Interessant: Ein Systemtrenner mit 2 Absperrventilen ist serienmässig im Brennwertkessel angebracht. Das erleichtert ggf. das Nachfüllen der Heizungsanlage.

GMR 3000 Condens + BS 60
(15 kW oder 25 kW)

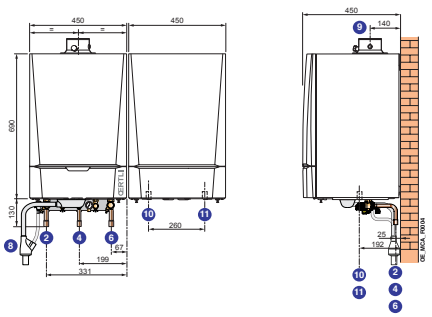

GMR 3025 Condens mit nebenhängendem 60 L Speicher BS60 (die Rohrverbindung Kessel/Speicher ist nicht gezeichnet).

GMR 3000 Condens + OBU 130
(15 kW oder 25 kW)

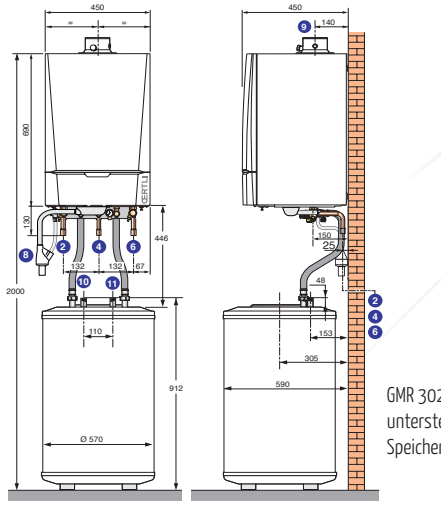

GMR 3025 Condens mit unterstehendem 130 L Speicher OBU 130

OERTLI wurde 1929 in der Schweiz gegründet und hat sich einen starken Namen in der Entwicklung von Low-NOx Öl/Gas Gebläsebrennern und Brennwertkesseln gemacht.

Alle OERTLI Warmwasser- und Heizungsprodukte entsprechen den Werten, die die Marke auszeichnen: einfache Bedienung, umweltschonend, energiesparend.

Der hohe Produktions-Standard wird in unseren Werken im Elsaß, in den Niederlanden und in Deutschland ständig überwacht und verbessert.

OERTLI-ROHLEDER WÄRMETECHNIK GMBH
Raiffeisenstraße 3 - D-71696 Möglingen
Telefon 07141/2454-0 - Telefax 07141/2454-88
E-Mail: info@oertli.de

PART OF BDR THERMEA

www.oertli.de

Wärme Warmwasser Wohlbefinden

Alle Texte, Fotos und andere Angaben sind Änderungen und Irrtümer vorbehalten.
Dieser Prospekt wurde auf chlor-und säurefrei gebleichtem Papier gedruckt. Unserer Umwelt zuliebe!
© Fotolia.Com - Jean-Paul Demolin, Onidji, shocky
02-2016 - Art.: 161632
Agentur: ReCréation +33 3 90 22 16 00